DEVILBISS serie SRi PRO:

Sri PRO Lite Gravity sprøytepistol for smarte mikroreparasjoner på små flater.

CE Ex II 2 G X

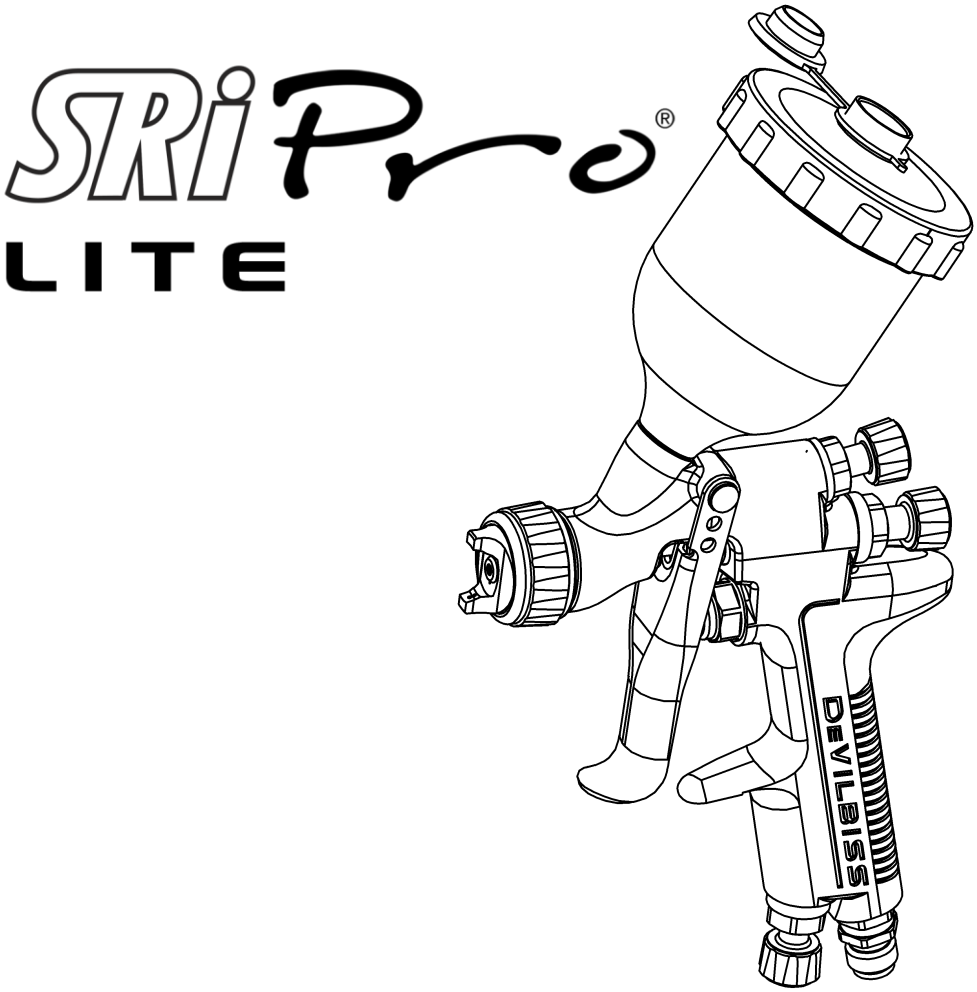

VIKTIG! MÅ IKKE ØDELEGGES

Det er kundens ansvar at alle brukere og vedlikeholdere leser og setter seg inn i denne veiledningen.

Flere kopier av veiledningen kan fås fra den lokale DeVilbiss-forhandleren.

LES ALLE INSTRUKSJONER FØR DU BRUKER DETTE DEVILBISS-PRODUKTET.

FUNKSJONSBESKRIVELSE

SRi PRO Lite sprøytepistol er en profesjonell kvalitetspistol med EPA-kompatibel HVLP-teknikk (høyt volum eller effektivitet, lavt trykk). HVLP-teknikken begrenser lufttrykket i lufthetten til 0,7 bar (10 psi) og reduserer malingspill. Den høye effektiviteten gir virkningsgrad over 65 % slik EPA-standarden krever.
VIKTIG: Denne sprøytepistolen egner seg både til vann- og løsemiddelbasert maling. Pistolen er ikke beregnet på sterkt etsende og/eller mekanisk slitende materiale, og det kan ventes at behovet for rensing og/eller delebytte øker hvis det brukes slike materialer. Hvis du er i tvil om pistolen kan brukes med et spesielt materiale, kan du kontakte din DeVilbiss-forhandler eller DeVilbiss direkte.

SPESIFIKASJONER	
TRYKK I LUFTINNTAKET	
P1 = Maks. statisk luftinntakstrykk	12 bar [175 psi]
Trykk på avtrekkeren for oppsett av HVLP og høy effektivitet i luftinntaket.	2.0 bar [29 psi]

MILJØSPESIFIKASJONER	
Maks. arbeidstemperatur	40°C nominelt

KONSTRUKSJONSMATERIALER	
Pistolhus, låsering for lufthette, knotter	Rustfritt stål
Munnstykket	Forniklet messing
Væskehus, væskenål og avtrekkerbolt	Nitridbelagt rustfritt stål
Fjær, klemme, skruer	Nitridbelagt rustfritt stål
Forseglinger, pakninger	Løsemiddelmotstandige
Avtrekker	Forkrommet stål
Luftinntak, nålhylse, spredeventilhus, mutter til luftventil	Forkrommet messing
Luftventilenhet	Rustfritt stål, HDPE

KOBLINGER	
Luftinnløp, diameter	Universal 1/4" BSP og 1/4 " NPS (M)
Væskeinnløp, diameter	7/16" – 14 UNC

PISTOLEN	
BARE PISTOLEN	395g
MED KOPP	455g

MÅL (se side 21)	
L x H x B mm	135 x 252 x 18

Produktbeskrivelse:	SRi PRO LITE
Dette produktet er utformet til bruk sammen med:	Løsemiddel- og vannbaserte materialer
Egner seg til bruk i farlige omgivelser:	Sone 1 og 2
Verneklasse:	II 2 G X
Vibrasjon:	N/A
Lydtrykk:	Fås på forespørsel
Lydeffekt:	Fås på forespørsel
Produsent:	Finishing Brands UK, Ringwood Road, Bournemouth, BH11 9LH. UK

EU-samsvarserklæring

Vi, Finishing Brands UK, erklærer at det ovennevnte produktet samsvarer med bestemmelsene i:

Maskindirektivet 2006/42/EF

ATEX-direktivet 94/9/EF

fordi det samsvarer med de følgende lovdokumentene og harmoniserte standardene:

BS EN 1953:2013 Forstøvings- og sprøyteutstyr for maling og lakk – sikkerhetskrav

EN ISO 12100-1:2010 Maskinsikkerhet – hovedprinsipper for konstruksjon – grunnleggende terminologi, metodikk

EN ISO 12100-2:2010 Maskinsikkerhet – hovedprinsipper for konstruksjon – tekniske prinsipper

EN 14462:2005+A1:2009 Overflatebehandlingsutstyr – Regler for støyprøving av overflatebehandlingsutstyr med hjelpeutstyr – Nøyaktighetsgrad 2 og 3

EN ISO 11201:1995 Akustikk – Støy fra maskiner og utstyr – Måling av utsendt lydtrykk på en arbeidsplass og andre angitte posisjoner i et stort sett fritt område over en reflekterende flate med neglisjerbare miljøkorreksjoner

EN ISO 20643:2008 Mekaniske vibrasjoner – håndholdte og håndstyrte maskiner – prinsipper for å bestemme utsendt vibrasjon

EN ISO 28662-1 Kraftdrevet håndverktøy – måling av vibrasjoner på håndtak

EN 12096:1997 Mekanisk vibrasjon – Deklarering og verifisering av verdier for utsendt vibrasjon

EN1127-1: Eksplosive atmosfærer – forebygging av eksplosjoner – grunnleggende begreper

EN 13463-1: Ikke-elektrisk utstyr for potensielt eksplosiv atmosfære – Grunnleggende metoder og krav

HVLP- og Trans-Tech-produkter samsvarer med kravene til PG6 fra EPA-retningslinjene og gir mer enn 65 % overføringseffektivitet.

D Smith (daglig leder)
02/03/15

På dette delebladet brukes ordene ADVARSEL, OBS og MERK til å understreke viktige sikkerhetsoppløsninger:

⚠ ADVARSEL	⚠ FORSIKTIG	MERK
Faremomenter eller farlige arbeidsmåter som kan føre til alvorlig personskade, død eller betydelige materielle skader.	Faremomenter eller farlige arbeidsmåter som kan føre til mindre skader på person eller materiell.	Viktige installerings-, bruks- eller vedlikeholdsopplysninger.

⚠ ADVARSEL

Les de følgende advarslene før du bruker dette utstyret.

LØSEMIDLER OG MALING Kan være meget brannfarlige eller brennbare når de sprøytes. Følg alltid instruksjonene og sikkerhetsdatabladene til malingsleverandøren før du bruker dette apparatet.

LES BRUKERVEILEDNINGEN Les og sett deg inn i alle sikkerhets-, bruks- og vedlikeholdsopplysninger i brukerveiledningen før du bruker sprøyteapparatet. Brukerne må følge alle lokale og nasjonale bruksforskrifter og forsikringsvilkår om ventilasjon, brannsikkerhet, bruk og ryddighet på arbeidsplassen.

BRANN- OG EKSPLOSJONSFARE Bruk aldri 1,1,1-trikloretan, metylenklorid, andre halogenerte hydrokarbonløsemidler eller væsker som inneholder slike løsemidler i utstyr med fuktede deler av aluminium. Dette kan føre til en farlig kjemisk reaksjon med fare for eksplosjon. Spør leverandøren av væskene for å forsikre deg om at væskene er forenlig med aluminiumsutstyr.

STATISK ELEKTRISITET Væsker kan bygge opp statisk elektrisitet som må ledes bort ved tilbørlig jording av apparatet, gjenstander som skal sprøytes og alle andre elektrisk ledende gjenstander i arbeidsområdet. Feil jording eller gnister kan være farlig og føre til brann, eksplosjon eller elektrisk støt eller andre alvorlige skader.

GIFTIGE DAMPER Visse sprøyteprodukter kan være giftige, irriterende eller helseskadelige på andre måter. Less alltid alle etiketter, sikkerhetsdatablad og følg alle anbefalinger for produktet før sprøytemalingen. Spør produktleverandøren hvis du er i tvil.

ENERGIKONTROLL. Alle strømkilder må frakobles eller gjøres strømløse før vedlikeholdsarbeid, eller kan det føre til alvorlig personskade eller død.

STØYNIVÅ A-vektet lydtrykk fra pumpe- og sprøyteapparatet kan komme over 85 dB(A), men det kommer an på innstillingene. Faktiske støynivåmålinger kan fås på forespørsel. Det anbefales å bruke hørselsvern så lenge apparatet er i bruk.

HØYT TRYKK Høyt trykk kan føre til alvorlig personskade. Avlast alt trykk før vedlikehold. Væske fra pistolen, lekkasje på slangen eller fra sprukne deler kan bli sprøytet inn i kroppen din og føre til ekstremt alvorlige skader.

SJEKK APPARATET DAGLIG. Sjekk hver dag om apparatet har slitte eller ødelagte deler. Ikke bruk apparatet hvis du er usikker på tilstanden.

FARLIG MISBRUK Misbruk av apparatet kan føre til sprekker, feilfunksjon eller utventet start, som kan gi alvorlige skader.

HANSKER må brukes under sprøytearbeid eller vedlikehold av apparatet.

BRUK VERNEBRILLER. Bruk vernebriller med sideskjerm for å unngå alvorlige øyeskader eller blindhet.

BRUK PUSTEUTSTYR. Det anbefales å bruke åndedrettsvern til enhver tid under arbeidet. Typen åndedrettsvern må være forenlig med produktet som sprøytes.

APPARATET MÅ ALDRI MODIFISERES. Ikke modifiser apparatet uten skriftlig godkjenning fra produsenten.

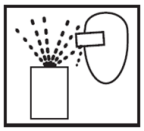

PROSJEKTILFARE Du kan bli skadd av flyvende fragmenter eller væsker eller gasser som slippes ut under trykk.

FRAMGANGSMÅTE FOR TRYKKAVLASTING Følg alltid framgangsmåten for trykkavlasting i brukerveiledningen for apparatet.

VÆR KLAR OVER HVORDAN DU SLÅR AV APPARATET I NØDSTILFELLER.

OPERATØROPPLÆRING Alt personell må læres opp før de skal bruke sprøyteapparatet.

DET ER ARBEIDSGIVERENS ANSVAR Å GI DISSE OPPLYSNINGENE TIL BRUKEREN AV APPARATET.

DELNUMMERFORMAT OG DELVALGTABELL FOR SRi PRO LITE

MUNNSTYKKET

TE5	High Efficiency
HV5	HVLP
RS1	Round Spray
MC1	High Efficiency

Se tabell 1

VÆSKEHUS

Dimensjoner og konstruksjon

Se tabell 2

SRi PRO	L	-	TE5	-	10

L	Lite

TABELL 1 – YTELSESTABELL FOR SRi PRO LITE LUFTHETTE

Lufthette og type		Delnummer	Luftforbruk (L/Min)	Anbefalt trykk i luftinnløpet	Typisk væskestrøm*	Typisk strålestørrelse**
TE5	High Efficiency	SRIPRO-102-TE5-K	100 [3.5 cfm]	2 Bar [29 psi]	5 - 100 ml/min	180mm
HV5	HVLP	SRIPRO-102-HV5-K	135 [4.8 cfm]	2 Bar [29 psi]	5 - 80 ml/min	160mm
RS1	Round Spray	SRIPRO-102-RS1-K	55 [1.9 cfm]	2 Bar [29 psi]	5 - 50 ml/min	50mm
MC1	High Efficiency	SRIPRO-102-MC1-K	50 [1.8 cfm]	1 Bar [14.5 psi]	1 - 50 ml/min	60mm

* Væskestrømmen kan variere med maling/materiale og trykk

** Strålestørrelsen på 50 - 100 mm avstand

TABELL 2 – SRi PRO LITE VÆSKEHUS OG NÅLER

Væskehus, dimensjon	Rustfritt stål	
	Væskehus	Nål
06	SRIPRO-210-06M-K	SRIPRO-310-06M-K
08	SRIPRO-200-08-K	SRIPRO-300-08-10-K
10	SRIPRO-200-10-K	SRIPRO-300-08-10-K
12	SRIPRO-200-12-K	SRIPRO-300-12-14-K
14	SRIPRO-200-14-K	SRIPRO-300-12-14-K

TABELL 3 – ANBEFALTE VÆSKEHUS/LUFTHETTE-KOMBINASJONER FOR SRi PRO LITE

Lufthette og type		0.6mm	0.8mm	1.0mm	1.2mm	1.4mm
TE5	High Efficiency	-	S	S	S	S
HV5	HVLP	-	S	S	S	S
RS1	Round Spray	-	S	S	S	S
MC1	High Efficiency	S	-	-	-	-

S= Det fås væskehus og nåler i rustfritt kvalitetsstål i denne typen og dimensjonen.

TEGNING

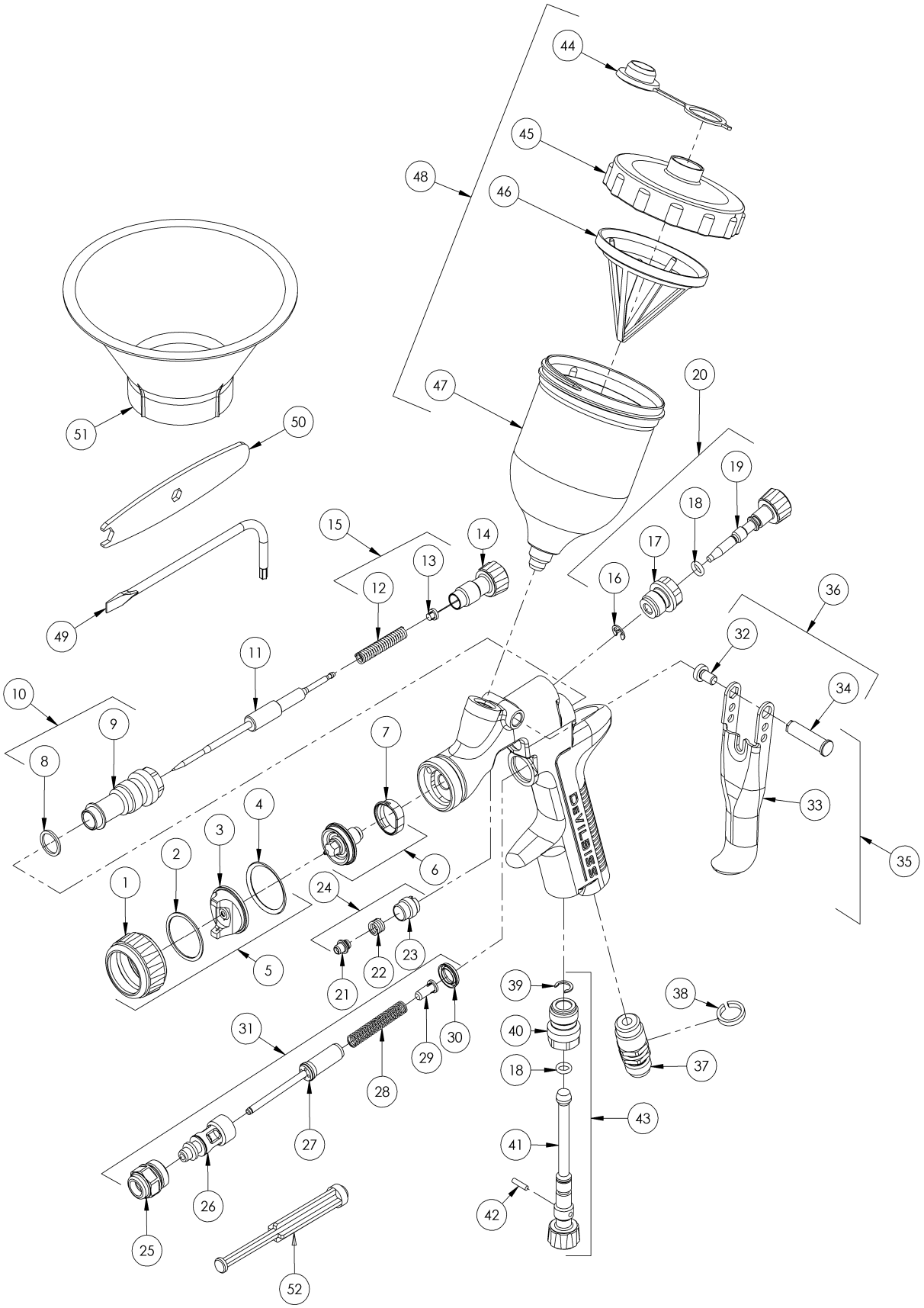
44
45
48
46
47
20
51
50
19
18
15
14
17
13
12
16
36
49
11
32
10
34
9
7
8
4
33
3
2
6
35
1
24
5
23
22
21
39
38
31
40
30
29
18
37
28
43
27
41
26
42
25
52

DELELISTE

REF.	DEL nr.	BESKRIVELSE	ANTALL MONTERT
1	-	SIKRINGSRING	1
2	-	SLEPERING	1
3	-	MUNNSTYKKE	1
4	-	TETNING FOR SIKRINGSRING	1
5	SE TABELLEN 1	MUNNSTYKKE OG SIKRINGSRING	1
6	SE TABELLEN 2	VÆSKEHUS OG SEPARATOR	1
*7	SRIPRO-2-K5	SEPARATOR (SETT MED 5)	1
*8	-	NÅLHYLSE, TETNING	1
9	-	NÅLHYLSE	1
10	SN-6-K	NÅLHYLSE OG TETNING	1
11	SE TABELLEN 2	VÆSKENÅL	1
*12	-	NÅLFJÆR	1
*13	-	NÅLFJÆRPUTE	1
14	SN-81-K	VÆSKEJUSTERINGSKNOTT	1
15	SN-423-K3	FJÆR OG BUFFER (SETT MED 3)	1
16	-	SIKRINGSBØYLE	1
17	-	SPREDERVENTILKROPP	1
*18	-	SPREDERVENTILFORSEGLING	2
19	-	JUSTERINGSKNOTT FOR SPREDEVENTILEN	1
20	SRIPRO-402-K	SPREDEVENTILENHET	1
21	-	NÅLPAKNING	1
22	-	PAKNINGSFJÆR	1
23	-	PAKNINGSMUTTER	1
*24	SN-404-K	SETT MED PAKNING, FJÆR OG PAKNINGSMUTTER	1
25	-	LUFTVENTILHUS	1
26	-	LUFTVENTILBUR	1
27	-	LUFTVENTILTALLERKEN	1
28	-	LUFTVENTILFJÆR	1
29	-	FJÆRBUFFER TIL LUFTVENTIL	1
30	-	TETNING TIL LUFTVENTIL	1
31	SN-402-K	LUFTVENTILENHET	1
*32	-	SKRUE TIL AVTREKKERBOLT (T20 TORX)	1
33	-	AVTREKKER	1
*34	-	AVTREKKERBOLT	1
35	SN-42-K	SETT AV AVTREKKERBOLT OG SKRUE	1
36	SN-405-K5	BOLT/SKRUE-SETT (SETT MED 5)	1
37	-	LUFTINNTAKSSETT	1
38	-	SETT AV FARGE-ID-RINGER (4 FARGER)	1
*39	-	SIKRINGSBØYLE	1
40	-	VENTILHUS TIL LUFTINNLØPSVENTILEN	1

DELELISTE, (Fortsettelse)

REF.	DEL nr.	BESKRIVELSE	ANTALL MONTERT
41	-	JUSTERINGSKNOTT TIL LUFTINNLØPSVENTILEN	1
*42	-	VENTILNÅL	1
43	PRO-408-K	INNLØPSVENTILENHET	1
44	GFC-2-K5	DRÅPESTOPPER (SETT MED 5)	1
45	SRI-414-K2	LOKK TIL FLYTEBEGER (SETT MED 2)	1
46	SRI-42-K3	FILTER (SETT MED 3)	1
47	-	FLYTEBEGER	1
48	SRI-510	FLYTEBEGERSETT	1
49	SPN-8-K2	TORX-TREKKER (SETT PÅ 2)	1
50	SRI-50-K2	SKRUNØKKEL (SETT MED 2)	1
51	SRI-51-K12	TRAKT (SETT MED 12)	1
52	-	VEDLIKEHOLDSVERKTØY FOR LUFTVENTILEN	1

VEDLIKEHOLDSDELER

PRO-415-1	REPARASJONSSETT FOR SPRØYTEPISTOLEN (INKL. DELER MERKET *)

⚠ ADVARSEL

Sprøytepistolen må jordes for å utlade eventuell statisk elektrisitet som kan dannes av væske- og luftstrømmene. Dette kan gjøres gjennom stativet til sprøytepistolen eller ledende luft-/væskeslanger. Den elektriske kontinuiteten fra sprøytepistolen til jord må sjekkes og motstanden må være mindre enn 10^6 ohm.

OPPSTART

1. Koble pistolen til en ren, fukt- og oljefri luftforsyning ved hjelp av en ledende slange.

2. Bland sprøytematerialet etter produsentens instruksjoner og sil det.

3. Vri væskejusteringsknotten (14) med klokka for å hindre at væskenåla beveger seg.

4. Vri justeringsknotten for spredeventilen (19) mot klokka til den er helt åpen.

5. Juster inntakslufttrykket hvis nødvendig.

6. Vri væskejusteringsknotten mot klokka til du ser de første gjengene.

7. Test sprøytefunksjonen. Hvis resultatet er for tørt, kan du redusere luftstrømmen ved å senke trykket i luftinntaket.

8. Hvis resultatet er for vått, kan du redusere væskestrømmen ved å vri væskejusteringsknotten (14) med klokka. Hvis forstøvingen er for grov, kan du øke luftinntakstrykket. Hvis den er for fin, kan du senke inntakstrykket.

9. Strålen kan gjøres smalere ved å vri spredeventilknotten (19) med klokka.

10. Hold pistolen vinkelrett mot sprøyteflata. Bøyd eller vippende stråle kan gi ujevnt belegg.

11. Anbefalt sprøyteavstand er 5–10 cm.

12. Begynn i kantene. Overlapp hvert strøk med minst 75 %. Beveg pistolen med jevn hastighet.

13. Når sprøytepistolen ikke er i bruk, skal alltid lufttilførselen slås av og trykket avlastes.

MERK
Hvis slangen er lang, kan den trenge større indre diameter. Monter et luftmanometer på pistolhåndtaket. Juster trykket etter behov med avtrekkeren trykt inn. Ikke bruk høyere trykk enn det som trengs for å forstøve sprøytematerialet. For høyt trykk gir mer oversprøyting og mindre effektiv overføring.

MERK
Hvis det er behov for hurtigkoblinger, må de ha høy gjennomstrømming. Andre typer koblinger gir ikke nok luft for korrekt pistolfunksjon.

VEDLIKEHOLD OG RENS AV SPRØYTEPISTOLEN

Rens munnstykket og væskehuset ved å børste dem utvendig med en stiv børste. Hvis hullene i munnstykket må renses, brukes et hår av en børstebust eller en tannpirker hvis mulig. Hvis du bruker en metalltråd eller et hardt instrument, må du være ekstremt forsiktig for å unngå å skrape eller ripe opp hullene slik at sprøytemønsteret forstyrres.

Væskekanalene kan renses ved å fjerne overflødig materiale og skylle med pistolvaskløsning. Tørk av pistolen utvendig med en fuktig klut. Senk aldri pistolen ned i løse- eller rengjøringsmidler, siden dette kan skade smøremidlene og forkorte pistolens levetid.

MONTERING/DEMONTERING AV SPRØYTEPISTOLEN

NØKKEL	
◇#	Demonteringsrekkefølge – se motstående side *(omvendt for montering)*
#	Delnummer – se motstående side

DEMONTERING VÆSKEHUS OG NÅL

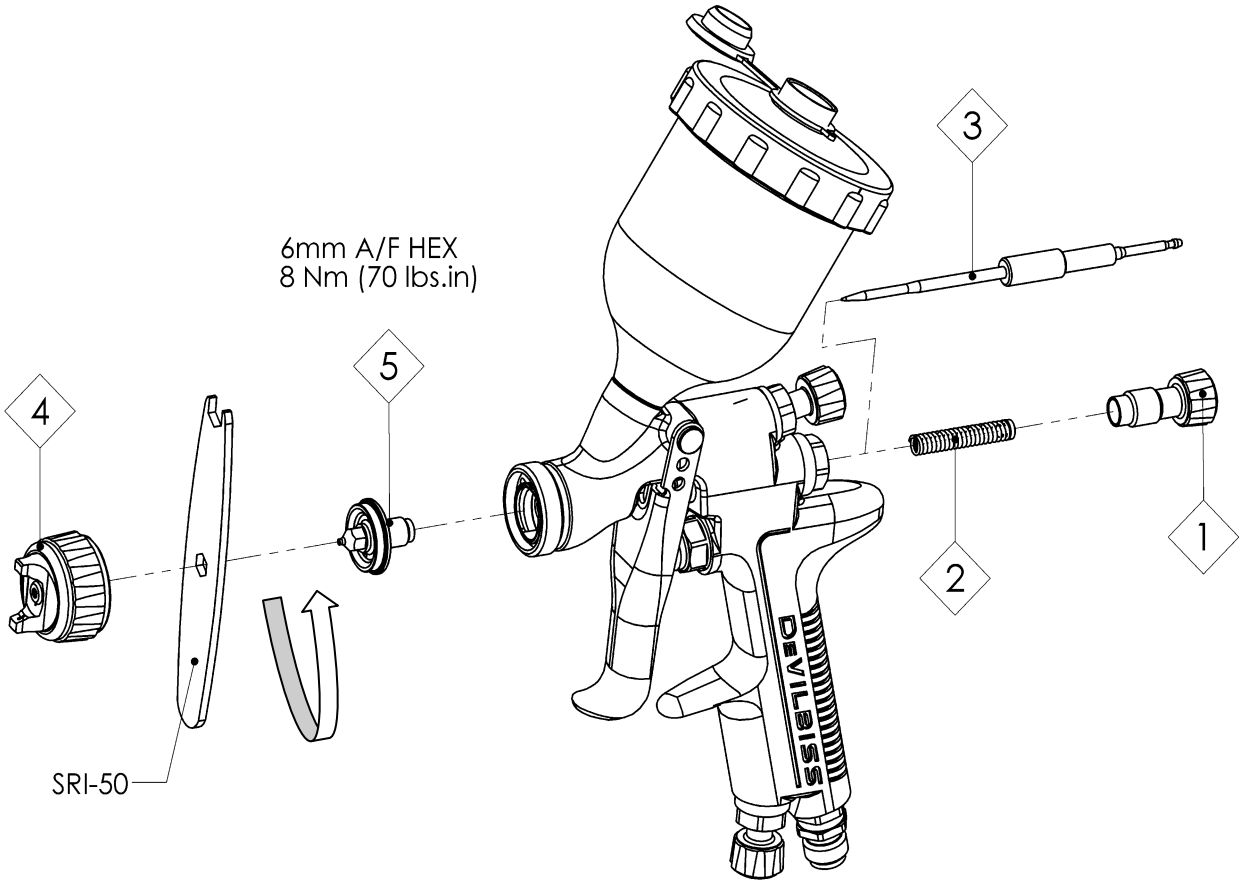

MERK
Hvis væskehuset eller væskenåla skal byttes, må huset, nåla og væskepakningen byttes samtidig. Hvis det brukes slitte deler, kan det oppstå væskelekkasje. Ikke stram for mye.

FORSIKTIG
For å unngå skade på væskehus eller væskenål, enten: 1. Hold avtrekkeren inne mens du strammer eller løsner væskehuset, eller, 2. Ta av væskejusteringsknotten for å fjerne fjærtrykket mot nålkragen.

DEMONTERE LUFTVENTILEN

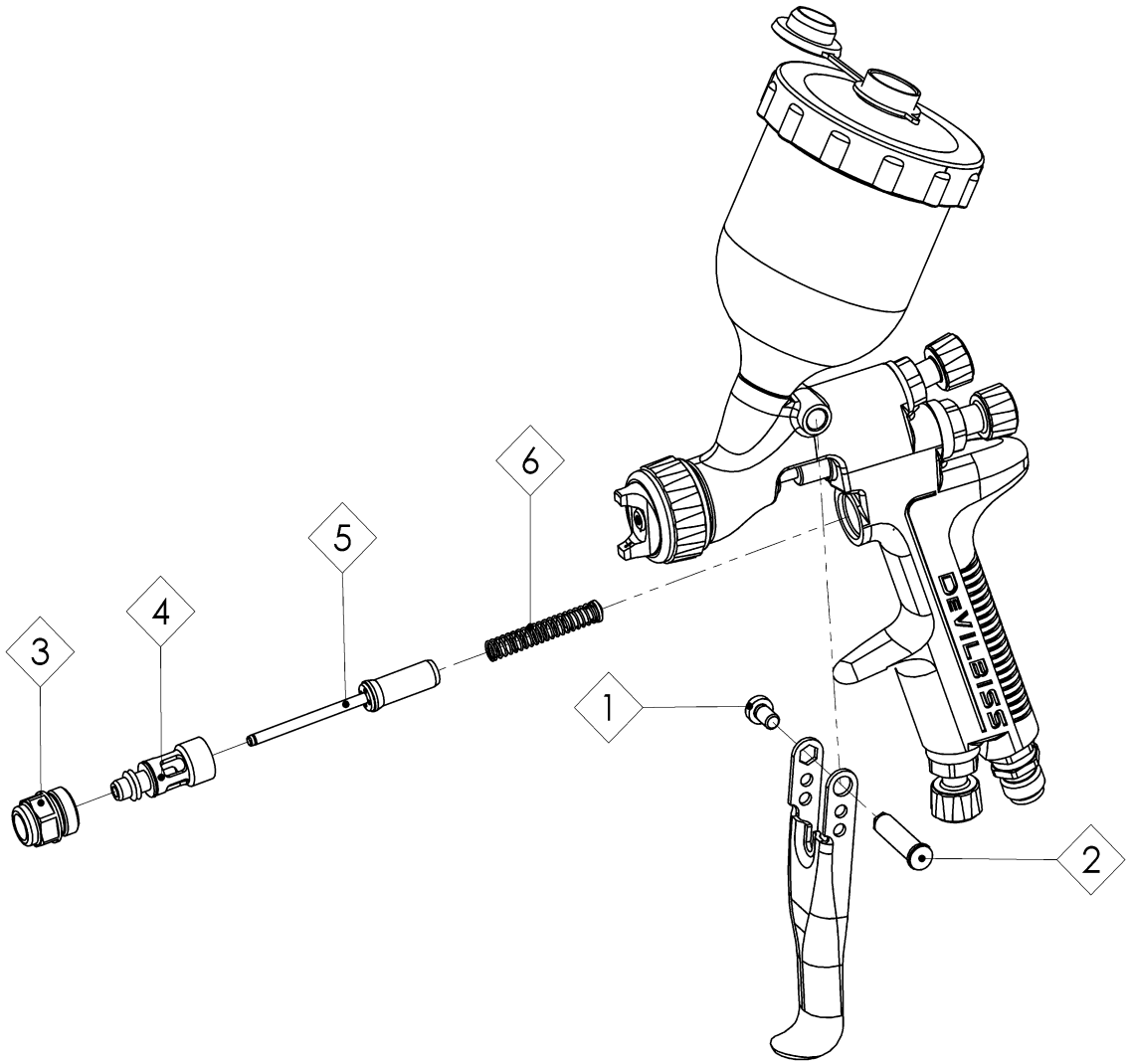

MONTERE LUFTVENTILTETNINGER

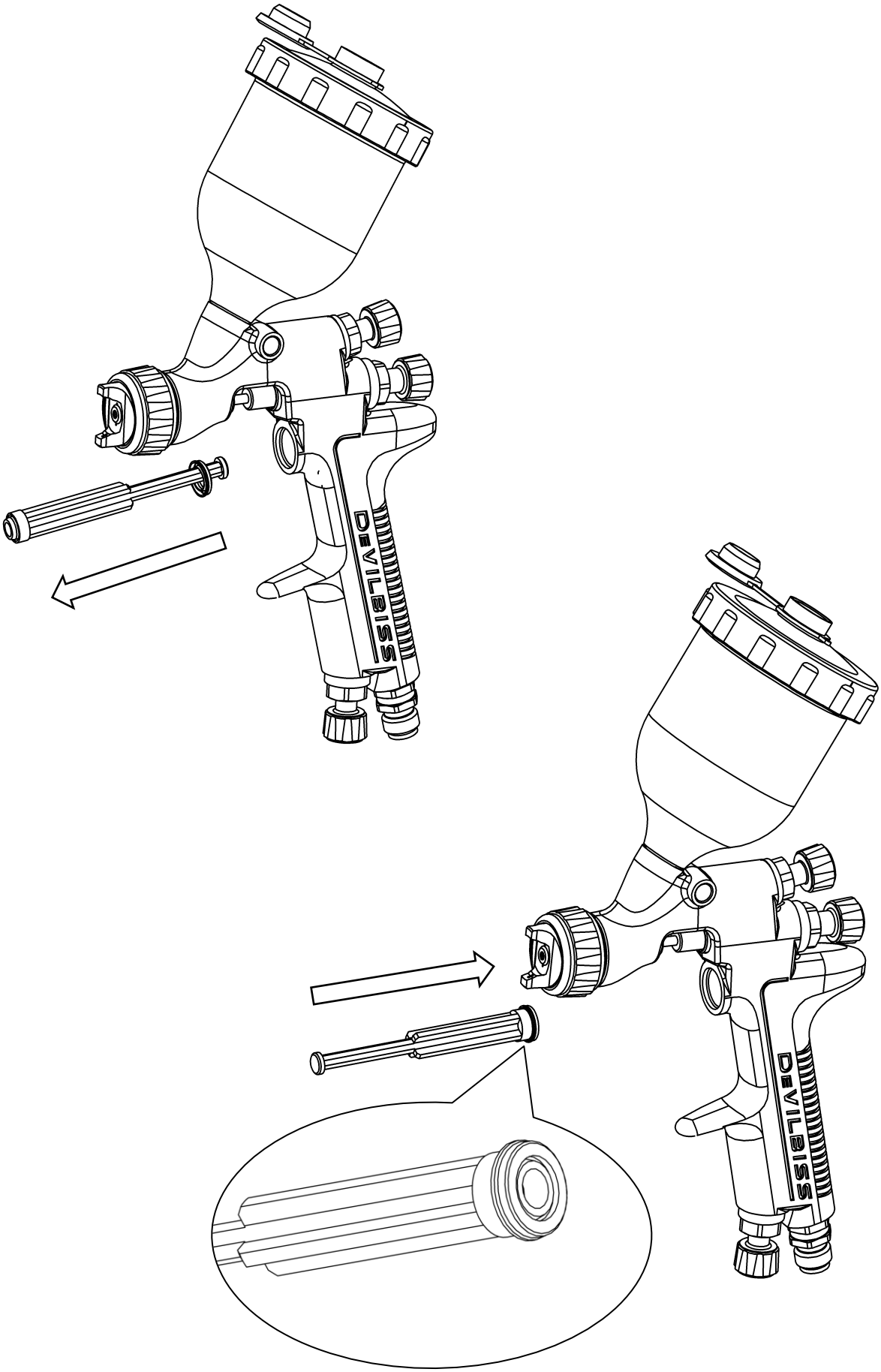

DEMONTERING AV PISTOLHUSET

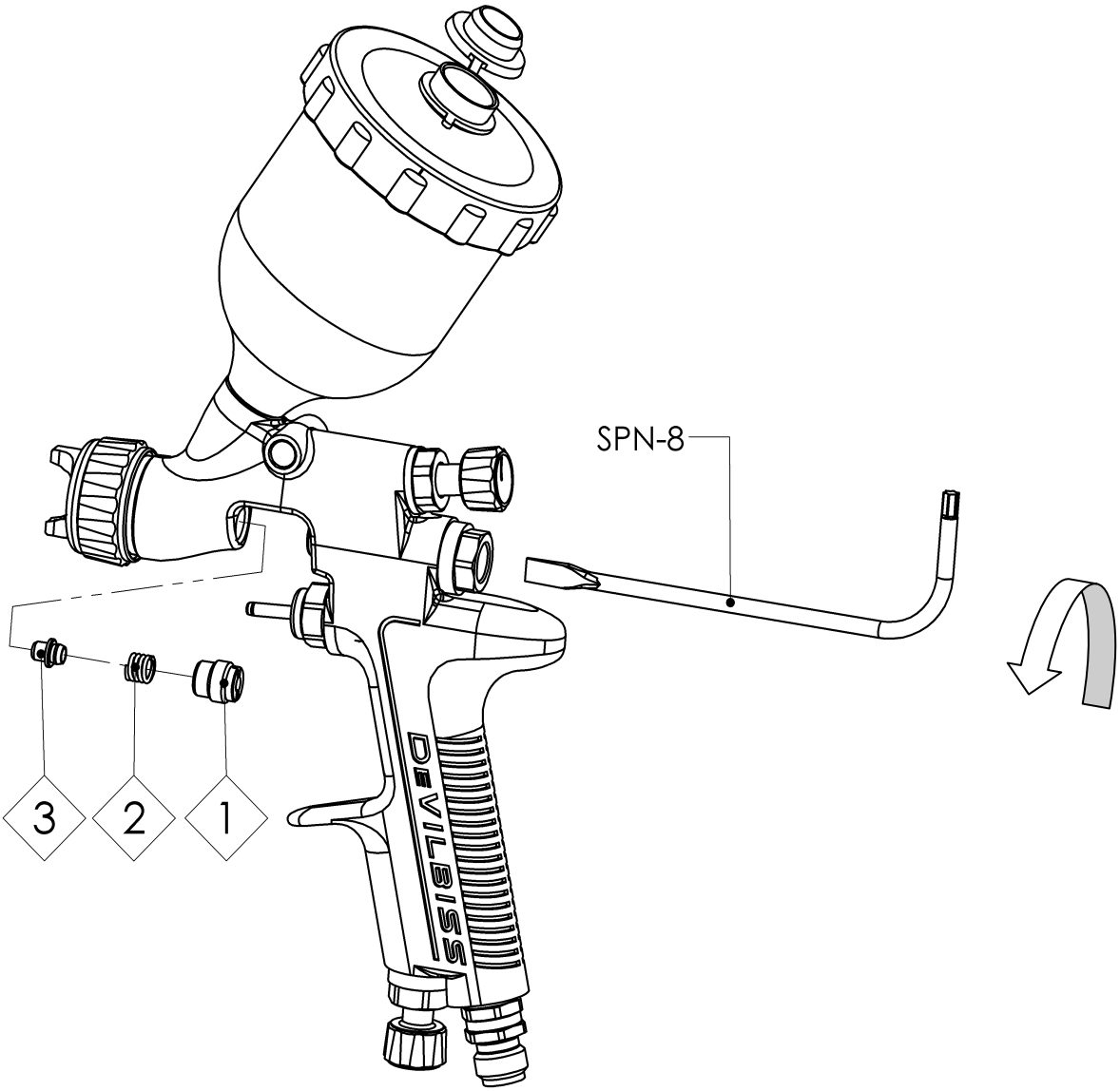

PROBLEMLØSING FOR MEKANISKE FUNKSJONER

ALLMENNE FEIL	ÅRSAK	LØSNING
Ingen stråle.	Ikke lufttrykk i pistolen.	Sjekk luftforsyningen eller luftslangen.
	Justeringsknotten til væskenåla er ikke åpen nok.	Skru justeringsknotten til væskenåla mer opp.
Pistolen spytter maling når du trykker og slipper avtrekkeren.	Feil nål montert i pistolen.	Bytt væskehus/nål med korrekt type ifølge delvalgtabellen.
	Slitt nål.	Bytt nål.
	Slitt væskehus.	Bytt væskehus.
Pistolen spytter maling når du trykker på avtrekkeren på grunn av malingsansamling i munnstykket mellom sprøyteoperasjoner.	Væskehuset ikke korrekt montert i pistolhodet.	Stram til.
	Lekkasje i væskehus/nål.	Undersøk om det er skader eller blokkering.
Malingsansamling på væskehuset.	Væskehuset ikke korrekt montert i pistolhodet.	Stram til.
	Lekkasje i væskehus/nål.	Undersøk om det er skader eller blokkering.
Malingsansamling på munnstykket.	Skader på hull i munnstykket.	Bytt munnstykke.
	Gradvis avsetning av sprøytetåke på pistolhodet.	Rens grundig.
Umulig å få rund stråle	Væskehus eller sprøytehode ikke korrekt montert.	Ta det ut, se om delene er skadde og monter det korrekt igjen.

Ikke ta ringsetet av sikringsringen når du fjerner munnstykket fra ringen. Det kan føre til skade på delene. Tørk ganske enkelt av delene og sett dem sammen igjen med nytt eller rent munnstykke.

VÆSKEFEIL	ÅRSAK	LØSNING
Langsom lekkasje fra væskehus og nålsete.	Hakk, skader eller slitasje på det indre setet til væskehuset.	Bytt.
	Skader eller slitasje på den utvendige profilen til væskenåla.	Bytt.
	Skitt på nåla eller tetningsflatene som hindrer god tetning.	Rens grundig.
	Feil væskehus til den nåla som er montert i pistolen.	Monter korrekt væskehus/nål ifølge delvalgtabellen.
	Treg nål.	Smør pakningen. (GL-1)
	Stram pakningsmutter.	Juster den.
Kraftig lekkasje eller stråle fra væskehus og nålsete.	Skitt på nåla eller tetningsflatene som hindrer god tetning.	Ta ut væskehus og nål og rens dem grundig.
	Feil væskehus til den nåla som er montert i pistolen.	Monter korrekt væskehus/nål ifølge delvalgtabellen.
Sakte væskelekkasje fra nålpakningen.	Væskenålpakningen slitt eller løs.	Stram eller bytt hvis nødvendig.

LUFTFEIL	ÅRSAK	LØSNING
Liten luftlekkasje fra munnstykket uten at du trykker på avtrekkeren.	Stempelet er skittet og sitter ikke korrekt.	Ta ut stempelet og rens ventilskaftet og seteflatene grundig.
	Stempeltetningen skadd eller mangler.	Bytt.

PROBLEMLØSING FOR SPRØYTEFUNKSJONEN

PROBLEM	ÅRSAK	LØSNING
Sprøytemønster tykkere øverst eller nederst. 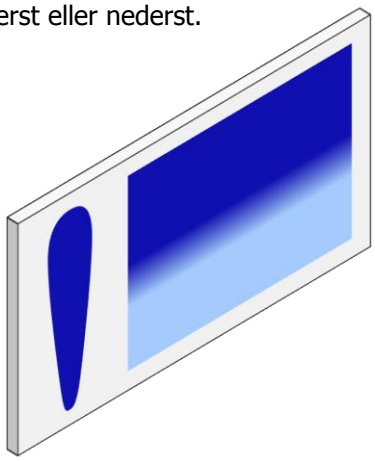	Produktansamling på munnstykket, tette hull i styredyser eller senterhull.	Legg munnstykket eller væskehuset i et egnet løsemiddel og rens grundig.
	Produktansamling utenpå væskehuset eller delvis tett væskehus.	Bytt væskehus eller munnstykke hvis nødvendig.
	Væskehus eller munnstykke skitne eller skadde.	Bytt væskehus eller munnstykke hvis nødvendig.
Sprøytemønster tykkere til venstre eller høyre. 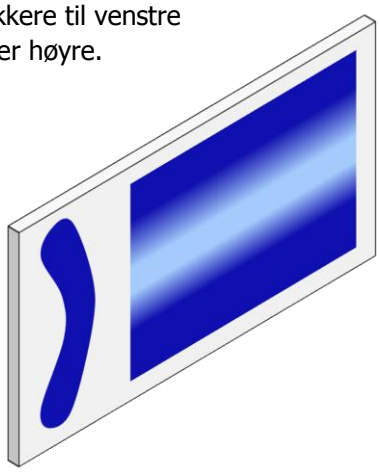	Tett hull i venstre eller høyre styredyse.	Legg munnstykket eller væskehuset i et egnet løsemiddel og rens grundig.
	Skitt eller skader utvendig på venstre eller høyre side av væskehuset.	Bytt væskehus eller munnstykke hvis nødvendig.
Framgangsmåter hvis mønsteret blir tykkere øverst, nederst, til høyre eller til venstre.		
Finn ut om blokkeringen er i munnstykket eller væskehuset. Dette kan gjøres ved å sprøyte et testmønster. Så dreier du munnstykket en halv omgang og sprøyter et nytt mønster. Hvis mønsterfeilen snur seg, er blokkeringen i munnstykket. Rens munnstykket som beskrevet ovenfor. Sjekk om det er tørket maling like innenfor senterhullet. Fjernes ved å vaske med løsemiddel.		
Hvis mønsterfeilen ikke snur seg, er problemet i væskehuset. Rens væskehuset. Bytt væskehus hvis det ikke hjelper.		

Mønster tykkere i midten. 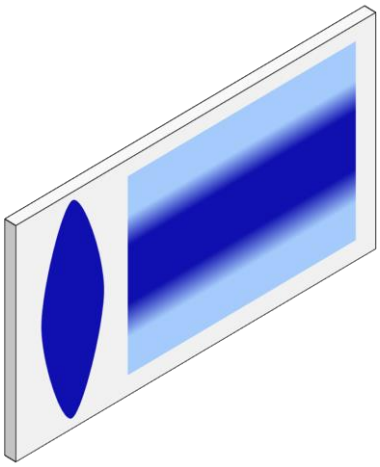	Justeringsventilen innstilt for lavt.	Drei den ut mot klokka for å korrigere mønsteret.
	For mye produkt.	Reduser væskestrømmen ved å dreie nåljusteringsskruen med klokka. Senk væsketrykket.
	Produktet for tykt.	Tynn det ut til riktig konsistens.
	Forstøvingslufttrykket for lavt.	Øk lufttrykket.
Periodisk eller «blafrende» stråle. 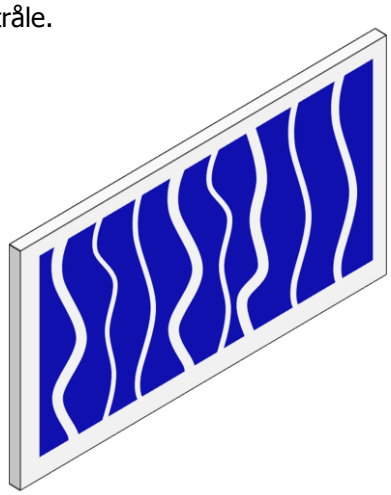	Løst væskehus.	Stram til.
	Væskehuset sitter feil i pistolhodet.	Ta av væskehuset, rens delene, sjekk om det er skader eller skitt i kjeglesetet på huset og pistolen.
	Delvis blokkert væskekanal eller slange.	Rens eller bytt ventilen.
Delt sprøytemønster. 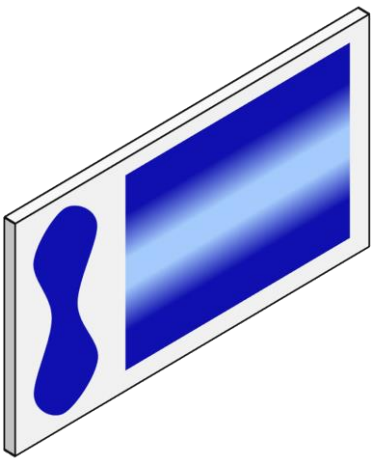	Utilstrekkelig produktstrøm.	Øk væskestrømmen ved å bruke større væskehus, skru nåljusteringsknotten opp eller øke væsketrykket fra væskebeholderen.
	For høyt trykk i styredysene.	Senk lufttrykket ved å dreie mønsterkontrollventilen med klokken.
	For mye luft for den brukte væskemengden.	Senk inngangslufttrykket.

Tykt mønster i runde ender. 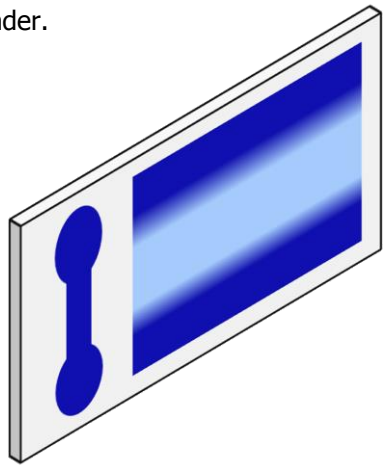	For høy væskestrøm.	Bytt til et mindre væskehus eller et munnstykke med andre spesifikasjoner.
Mye sprøytetåke.	For høyt forstøvingstrykk.	Senk lufttrykket.
	For stor avstand mellom pistol og arbeidsflate.	Sjekk avstanden (normalt: 15–20 cm).
Rennende og sigende maling.	For høy væskestrøm.	Juster pistolen eller senk væsketrykket.
	For tynt produkt.	Bland tilbørlig eller påfør lette strøk/senk væskestrømmen.
	Pistolen holdt på skrå.	Hold pistolen i rett vinkel mot arbeidsflata.
Tynn, kornete maling som tørker før den flyter utover.	For stor avstand mellom pistol og arbeidsflate.	Sjekk avstanden.
	For høyt lufttrykk.	Senk lufttrykket og sjekk sprøytemønsteret.
	Væskestrømmen for lav.	Øk væskestrømmen ved å bytte til en annen væskehusstørrelse, høyere væsketrykk eller dreie nåljusteringsknotten mot klokka.

MÅL

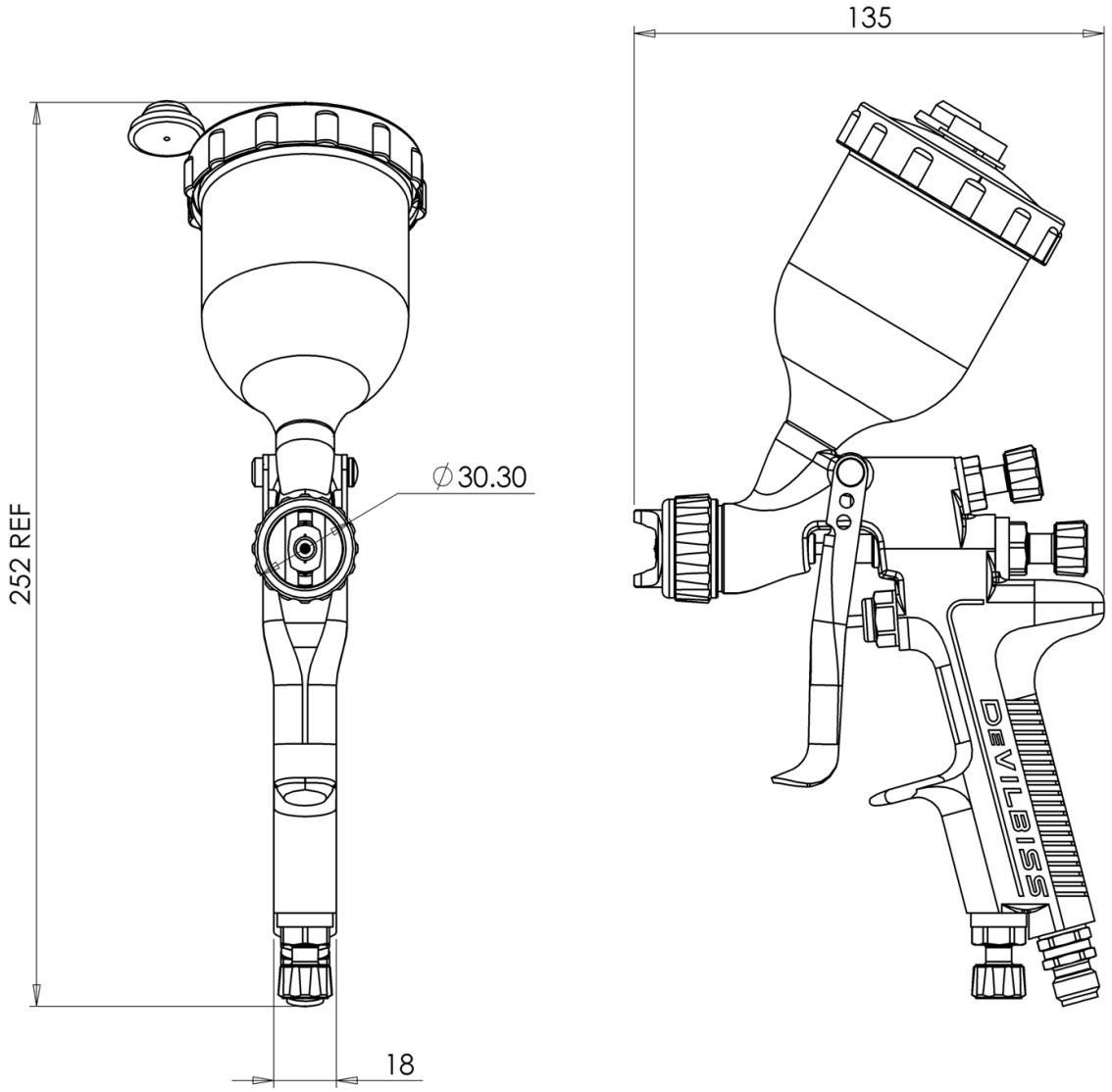

MERKNADER

MERKNADER

GARANTI

DeVilbiss-produkter dekkes av den ettårige begrensede material- og tilvirkningsgarantien til Finishing Brands. Garantien gjelder ikke hvis det brukes deler eller tilbehør fra andre leverandører enn Finishing Brands. Mer inngående garantiopplysninger kan fås fra det nærmeste Finishing Brands-kontoret på lista nedenfor.

Finishing Brands forbeholder seg rett til å endre utstyrsspesifikasjoner uten forvarsel.
DeVilbiss, Ransburg, BGK og Binks er registrerte varemerker for Finishing Brands.
© 2015 Finishing Brands
Alle rettigheter forbeholdes.

DeVilbiss er en del av Finishing Brands, verdens dominerende leverandør av ny sprøytemalingsteknologi. Teknisk hjelp eller opplysninger om lokale forhandlere kan fås fra ett av de regionale salgs- og kundestøttekontorene våre nedenfor.

USA/Canada
www.binks.com
info@finishingbrands.com
Gratistelefon: +1-800-992-4657
Gratis faks: +1-888-246-5732

Mexico
www.finishingbrands.com.mx
sales@finishingbrands.com.mx
Tlf: +52 55 5321 2300
Faks: +52 55 5310 4790

Brasil
www.devilbiss.com.br
sales@devilbiss.com.br
Tlf: +55 11 5641 2776
Faks: +55 11 5641 1256

Storbritannia
www.finishingbrands.eu
info@finishingbrands.eu
Tlf: +44 (0)1202 571 111
Faks: +44 (0)1202 573 488

Frankrike
www.finishingbrands.eu
info@finishingbrands.eu
Tlf: +33 (0)4 75 75 27 00
Faks: +33 (0)4 75 75 27 59

Tyskland
www.finishingbrands.eu
info@finishingbrands.eu
Tlf: +49 (0)6074 403 1
Faks: +49 (0)6074 403 281

Kina
www.finishingbrands.com.cn
mkt@finishingbrands.com.cn
Tlf: +86 21-3373 0108
Faks: +86 21-3373 0308

Japan
www.ransburg.co.jp
binks-devilbiss@ransburg.co.jp
Tlf: +81 (0)45 785 6421
Faks: +81 (0)45 785 6517

Australia
www.finishingbrands.com.au
sales@finishingbrands.com.au
Tlf: +61 (0)2 8525 7555
Faks: +61 (0)2 8525 7575