NB!
Kjør setet opp ca 10 cm før montering.
Monteringen blir da enklere.
Løfteren skal **IKKE** benyttes til forflytning av person.
Hjulene er kun til forflytning av selve løfteren.

standUP Mini
MONTERING AV TRANSPORTHJUL
Revisjon 02

15.12.2025
Movemaster AS

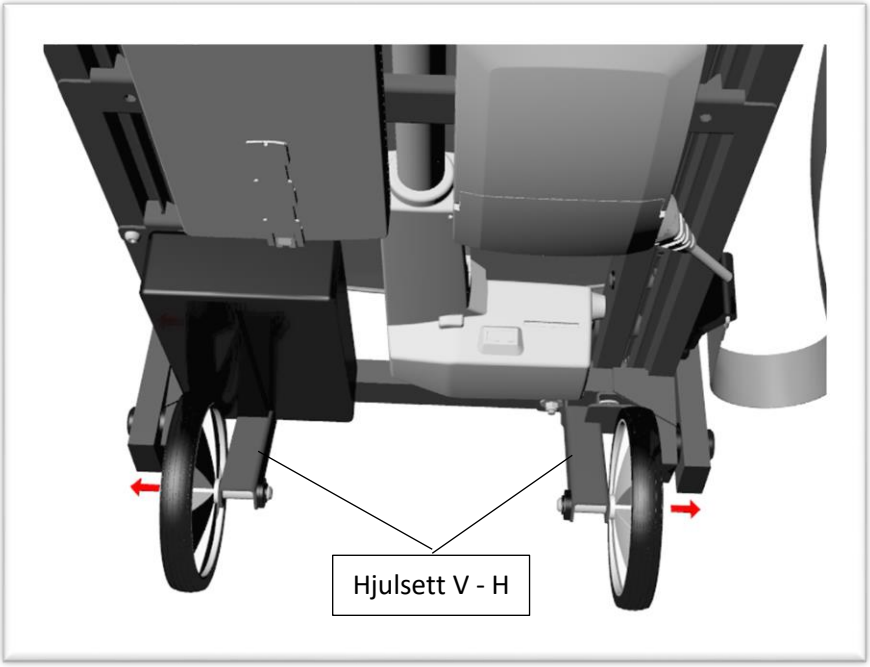

Fig. 01

Hjulene skal vende utover, med hjulgaffelen på innsiden.
Hjul leveres kun som ferdig montert høyre og/eller venstre.
Hjulsett venstre: Art.nr: 60 80 90 00 V
Hjulsett høyre: Art.nr: 60 80 90 00 H

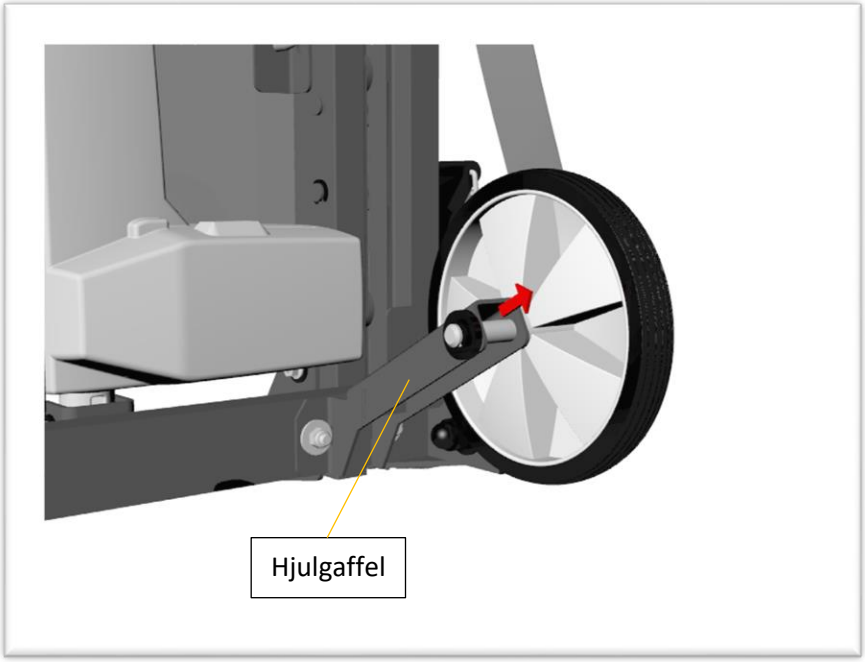

Fig. 02

Hjulgaffelen skal peke skrått oppover.

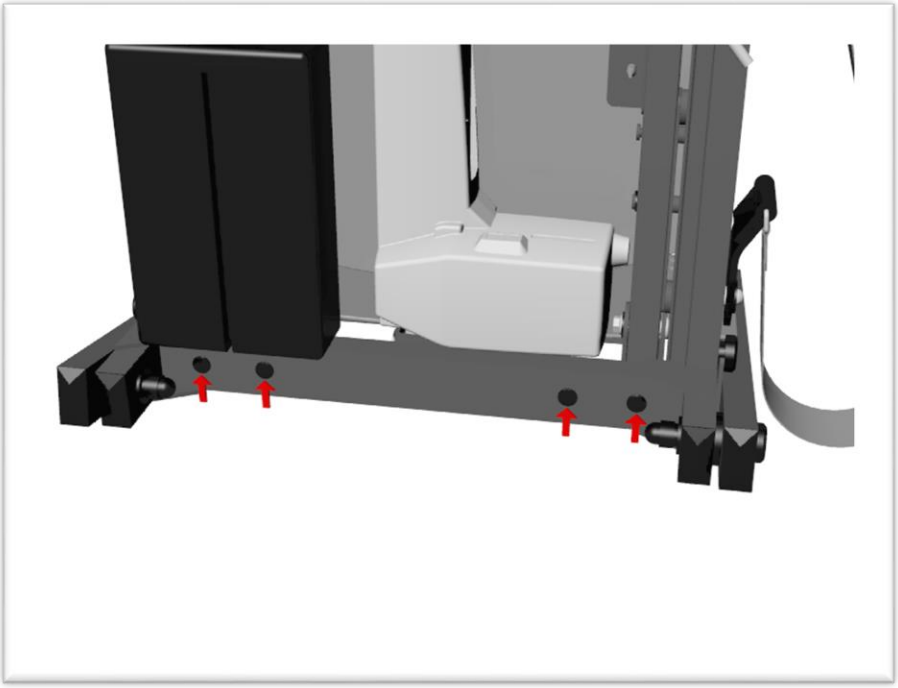

Dekkproppene (4 stk. bak og 4 stk. foran) vippes ut med kniv el.l.

Fig. 03

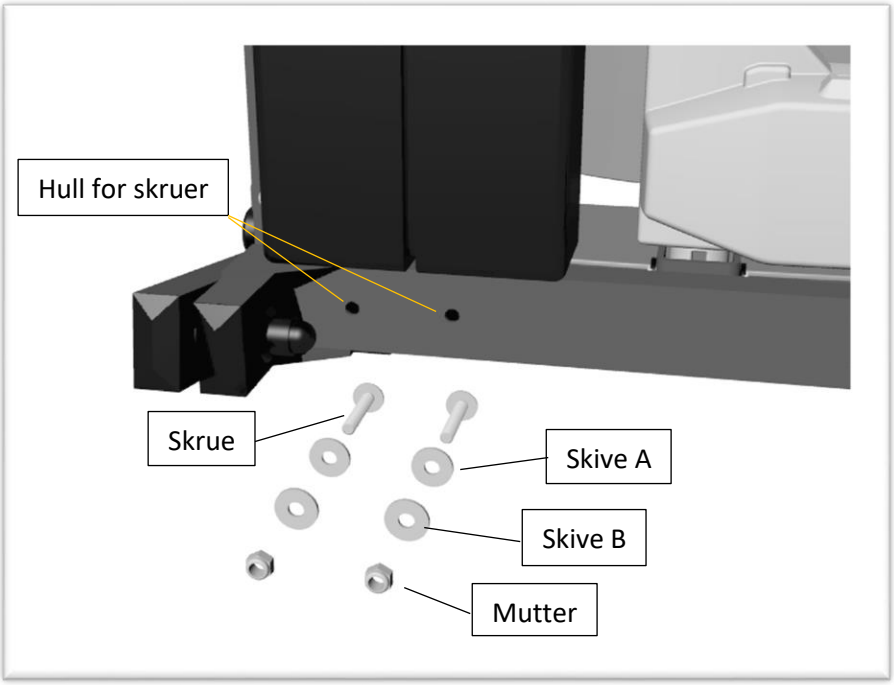

Skive A tres inn på skruen, som deretter tres gjennom hullene fra forsiden.
Skrue: 4 stk., Art.nr: 50 12 52 00
Skive A og B: 8 stk., Art.nr: 50 90 12 00
Mutter: 4 stk., Art.nr: 50 12 06 00

Fig. 04

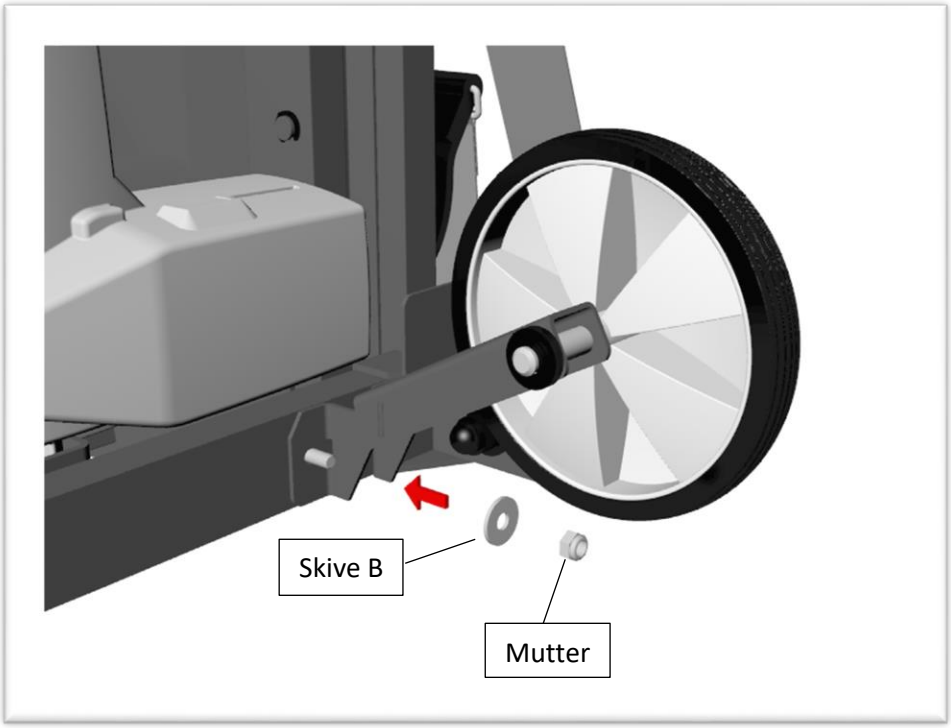

Skive B tres på og mutteren skrus til. Mutteren **SKAL** være på denne siden av Løfteren. Påse at hjulene blir stående rett etter montering.

Fig. 05

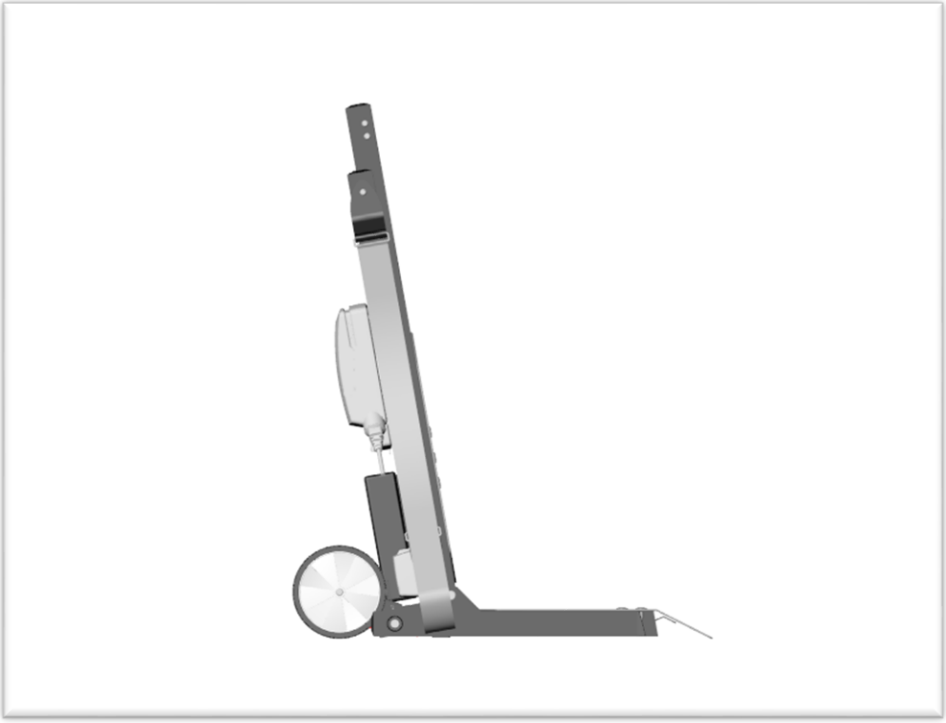

Slik skal løfteren se ut fra siden ved riktig montering.
Kontroller med fig. 01 og 02.

Fig. 06

Ved problemer kontakt Movemaster AS:
E-mail: mail@movemaster.no
Mobil: 926 52 373 eller 901 01 558